EL.VALV.SFERA 3V LAT.1"1/2F UHMW

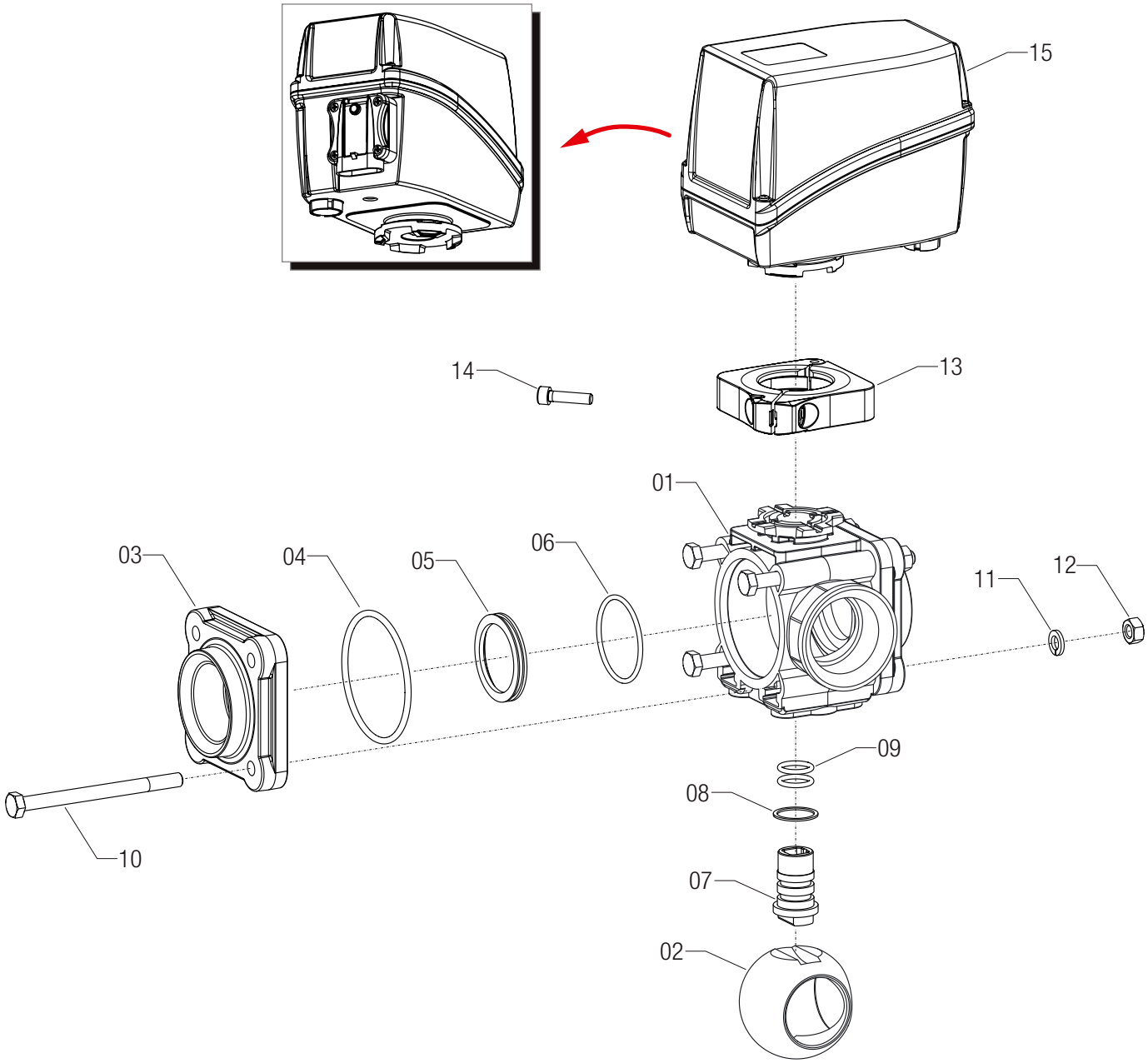

RIF.	COD.	Descrizione
01	**853A15A6.010**	CORPO VALV.ELE.3V ATT.LAT.1"1/2F
02	**45341506.020**	SFERA D.65 DN40 FORO L LAT.
03	**453005A6.030**	FLANGIA VALV. TIRANTI 1"1/2F PP
04	**G11038V**	OR 3,53X 69,85 173 VITON
05	**45300506.070**	SEGGIO PTFE X SFERA D.65 DN40
06	**454236.080V**	OR 2,62X 45,69 3181 VITON
07	**853K04000.060**	PERNO VALV.ELETTRICA TIPO4/5 INOX
08	**45300400.080**	RONDELLA 21,3X25,5X1 PTFE VAL.TIR.

RIF.	COD.	Descrizione
09	**405000.060V**	OR 2,62X 15,54 3062 VITON
10	**V1M251**	VITE TE 8X105 INOX UNI5737
11	**B222H0**	RONDELLA GROVER D. 8,2 INOX UNI1751
12	**B10251**	DADO M 8X13X6,5 INOX UNI5588
13	**853700.910**	KIT MORSETTO MOTORE
14	**V1C24K**	VITE TCEI 6X 25 INOX UNI5931
15	**8650852**	MOTORIDUTT. R=1:1384 ROTAZ.90°